REGARD CRC-10

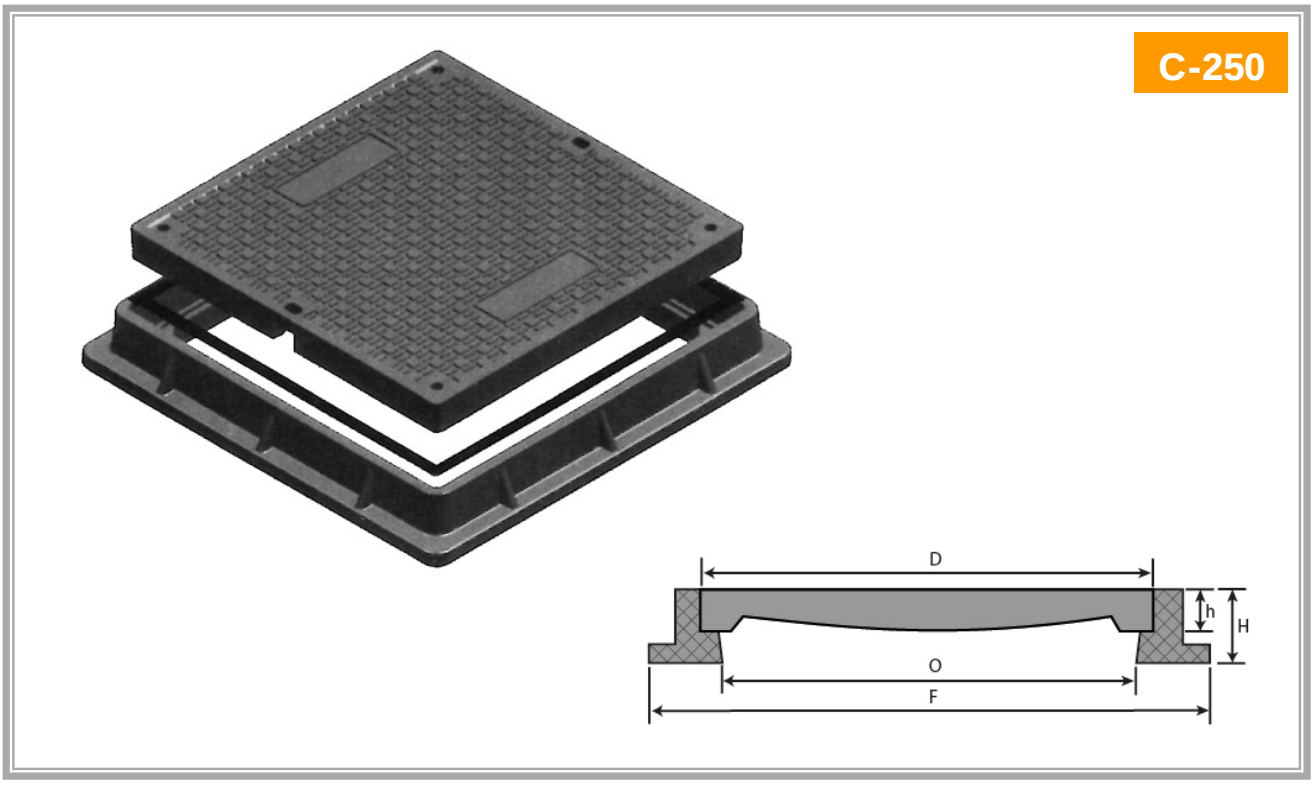

CODE	O (mm)	D (mm)	F (mm)	H (mm)	h (mm)	PH (mm)
CRC-10	600 x 600	655 x 655	760 x 760	75	50	600 x 600

*PH: Passage de l'homme

CARACTÉRISTIQUES

- Regard préparé en **Composite**.
- Conformes aux **Normes EN-124**, **Clase C-250**.
- **Système de fermeture en option** (Fermeture par vis).
- **Résistante et durable**. Dureté, élasticité, résistance à la corrosion et la courbure. **Joint d'insonorisation.**
- **Plus léger** : Un travailleur peut ouvrir et manipuler le couvercle sans risque de blessure.
- **Surface Antidérapante.**
- **Moins d'émissions de charbon** et plus conscience avec l'environnement.
- Adapté pour **zones pour des routes et aire de stationnement**.
- Possibilité de **marquages personnalisés.**
- Disponible en **différentes couleurs** : **Noir / Gris / Bleu / Vert / Autres.**

C/ Aneto, 8-F nave 2. Polígono Valdeconsejo. Tel/Fax: +34 876 26 10 57
50410 Cuarte de Huerva – Zaragoza – España
www.alreco.es