REGISTRO CRC-5

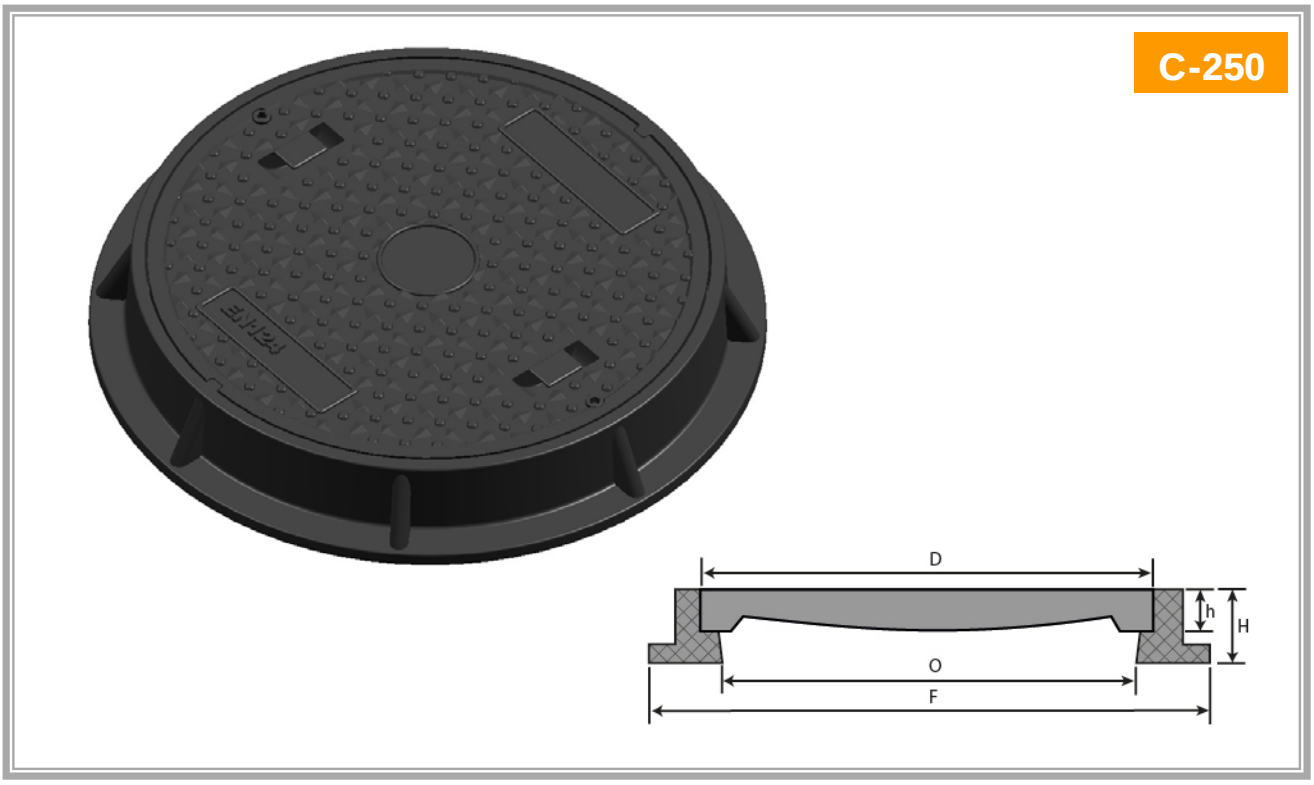

CODE	Ø O (mm)	Ø D (mm)	Ø F (mm)	H (mm)	h (mm)	PH (mm)
CRC-5	550	600	725	90	60	550

*PH: Paso de Hombre

CARACTERÍSTICAS:

- Registro realizado en **Composite**.
- Cumple con la **Norma EN-124**, **Clase C-250**.
- **Sistema de cierre** opcional (Cerradura mediante tornillo).
- **Resistente y duradero**. Dureza, elasticidad, resistencia a la curvatura y corrosión. **Junta** de **insonorización**.
- **Más liviano**. Un solo trabajador puede abrir y manipular la tapa sin riesgo de lesiones.
- **Menos emisiones de carbón** y cuidado del medio ambiente.
- **Superficie antideslizante.**
- Adecuado para **zonas de arcenes** y **aparcamientos.**
- Posibilidad de **marcajes personalizados**.
- Disponible en **diferentes colores**: **Negro** / **Gris** / **Azul** / **Verde** / **Amarillo** / **Rojo**.

C/ Aneto, 8-F nave 2. Polígono Valdeconsejo. Tel/Fax: +34 876 26 10 57
50410 Cuarte de Huerva – Zaragoza – España
www.alreco.es