REGISTROS CRB-4 / CRB-5

B-125

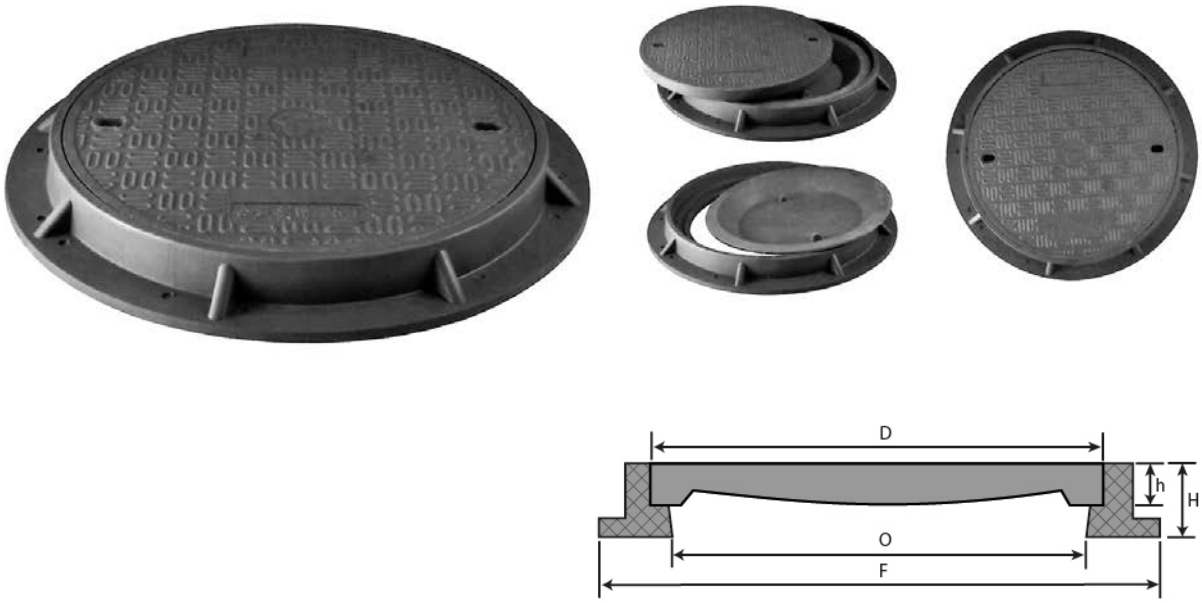

CODE	Ø O (mm)	Ø D (mm)	Ø F (mm)	H (mm)	h (mm)	PH (mm)
CRB-4	630	750	938	95	50	630
CRB-5	695	750	900	75	50	695

*PH: Paso de Hombre

CARACTERÍSTICAS:

- Registros realizados en **Composite**.
- Cumplen con la **Norma EN-124**, **Clase B-125**.
- **Resistentes y duraderos**. Dureza, elasticidad, resistencia a la curvatura y corrosión.
- **Más livianos**. Un solo trabajador puede abrir y manipular la tapa sin riesgo de lesiones.
- **Menos emisiones de carbón** y cuidado del medio ambiente.
- **Superficie antideslizante.**
- Adecuados para **zonas peatonales** y **aceras.**
- Posibilidad de **marcajes personalizados**.
- Disponibles en **diferentes colores**: **Negro** / Gris / **Azul** / **Verde** / **otros**.

C/ Aneto, 8-F nave 2. Polígono Valdeconsejo. Tel/Fax: +34 876 26 10 57
50410 Cuarte de Huerva – Zaragoza – España
www.alreco.es