TAMPAS HIDRÁULICOS RC-1 / C1MR

C-250

CODE 1	CODE 2	Ø A (mm)	H (mm)	Ø C (mm)	Ø E (mm)
RC-1	**C1MR**	670	36	570	540

CARACTERÍSTICAS:

Feito de **ferro fundido dúctil**.
Em conformidade com a **norma EN-124**, **Classe C-250**.
Revestimento de **pintura preta**.
Superfície do metal **antiderrapante**.
Adequado para **estradas** e **áreas** de **estacionamento**.
Possibilidades de **etiquetas personalizadas.**

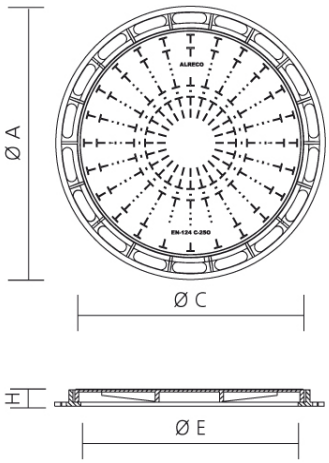

C/ Aneto, 8-F nave 2. Polígono Valdeconsejo. Tel/Fax: +34 876 26 10 57
50410 Cuarte de Huerva – Zaragoza – España
www.alreco.es