ASPERSÕES PENDENTES DE PAREDE HORIZONTAL

UL

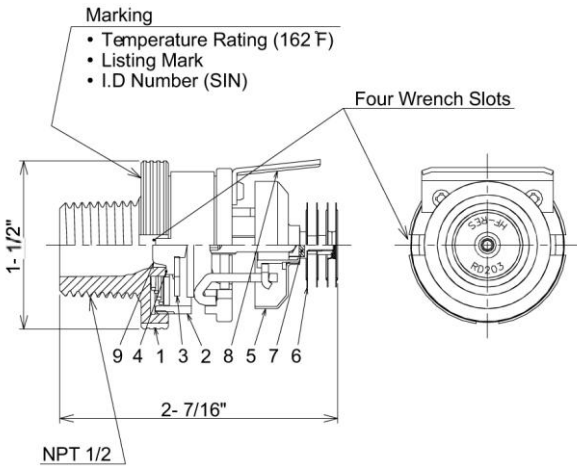

Nº	PART	MATERIAL
1	CORPO	Bronze
2	QUADRO	Bronze
3	DEFLETOR	Liga de Cobre
4	JUNTA	Cobre
5	TAMPA	Cobre
6	COLETOR DE CALOR	Cobre
7	FUSIBLE	Metal
8	DEFLETOR SUB	Liga de Cobre
9	VÁLVULA CAP	Liga de Cobre

DESCRIÇÃO:

Aspersões automáticas do tipo de solda comprimidas fusíveis. UL aprovado.
Perfil decorativo, baixo, aspersões montado flush.
Projetado para uso em Edificações Residenciais.
Sensibilidade ao calor (QR) e características de distribuição de água comprovados.

Detalhes técnicos

Máx. Pressão de trabalho: 175psi (12.1 bar).
Coeficiente de descarga K: 4.2 GPM / psi½ (60.5 LPM / bar½).
Avaliação da temperatura 162 ºF / 72ºC.
Ajuste Vertical: 3/16 polegada (4.7 mm).
Acabamentos: Pintura branca, preta ou marrom e placa chroma.

C/ Aneto, 8-F nave 2. Polígono Valdeconsejo. Tel/Fax: +34 876 26 10 57
50410 Cuarte de Huerva – Zaragoza – España
www.alreco.es