VANNE PAPILLON LUG VA-006

MATERIAUX STANDAR – PIECES PRINCIPALES

PART NAME	MATERIAL
CORPS	ACERO
AXE	ACERO INOXIDABLE
DISCO	ACERO
ROULEMENT	PTFE
ANNEAU	EPDM/NBR/VITON

SPÉCIFICATIONS

CLASSE	PN10 y PN16
DISTANCE ENTRE BRIDES	API 609; EN558 1 -20 Séries
CONCEPTION	API 609
RACCORD Á BRIDE	EN1092.2 / ASME B 16.1
ESSAI	API 598
TAILLE	DN40 A DN300

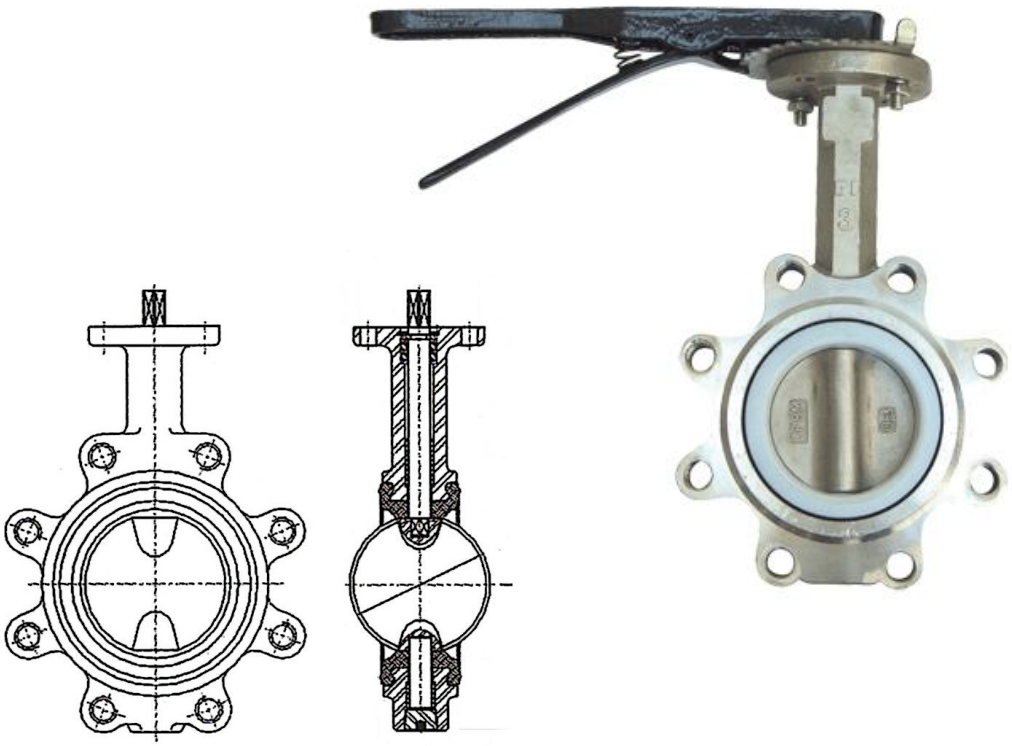

CARACTÉRISTIQUES:

Vanne Papillon Lug VA-006.
Fabriqué en **Acier**.

C/ Aneto, 8-F nave 2. Polígono Valdeconsejo. Tel/Fax: +34 876 26 10 57
50410 Cuarte de Huerva – Zaragoza – España
www.alreco.es