BRIDA ENCHUFE JM-006

UNE-545

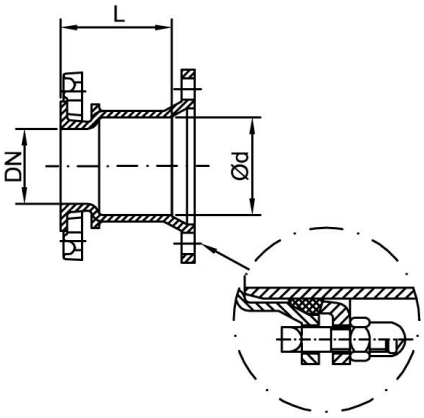

CUERPO PN10 / PN16 / PN25	
DN	**L (mm)**
60	101
80	
100	111
125	114
150	121
200	
250	124
300	129
350	134
400	141
450	144
500	171
600	189
700	189
800	201

CARACTERÍSTICAS:
Realizados en **Fundición Dúctil.**
Acabado con **pintura Epoxi Azul.**
Cumple con la **normativa UNE-EN 545.**
Mismas dimensiones de cuerpos para **PN10, PN16 y PN25.**

C/ Aneto, 8-F nave 2. Polígono Valdeconsejo. Tel/Fax: +34 876 26 10 57
50410 Cuarte de Huerva – Zaragoza – España
www.alreco.es