ROCIADORES COLGANTES FLUSH

UL/FM

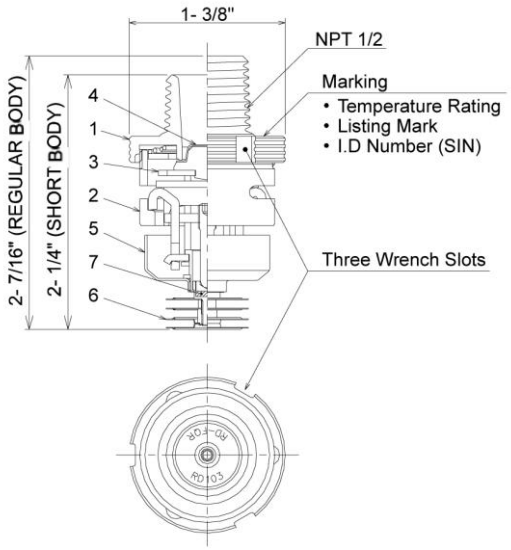

Nº	PARTE	MATERIAL
1	CUERPO	Bronce
2	MARCO	Bronce
3	DEFLECTOR	Aleación de cobre
4	JUNTA	Cobre
5	TAPA	Cobre
6	COLECTOR DE CALOR	Cobre
7	FUSIBLE	Metal

DESCRIPCION:

Rociador automático. Certificaciones UL/FM.
Rociadores empotrado en la pared, decorativo y con perfil bajo.
Diseñados para ser usados en edificios comerciales.
Está comprobada su sensibilidad al calor (QR) y distribución de agua.

Detalles técnicos

Presión máx. de trabajo: 175psi (12.1 bar)
Coeficiente de descarga K: 5.6 GPM / psi½ (80 LPM / bar½)
Temperatura de servicio: 162 ºF / 72ºC - 205ºF / 96ºC
Ajuste vertical: 3/8 pulgadas (9.5 mm)
Acabados: Pintura Blanca o Negro y Cromada.

C/ Aneto, 8-F nave 2. Polígono Valdeconsejo. Tel/Fax: +34 876 26 10 57
50410 Cuarte de Huerva – Zaragoza – España
www.alreco.es

ROCIADORES COLGANTES FLUSH

LPCB

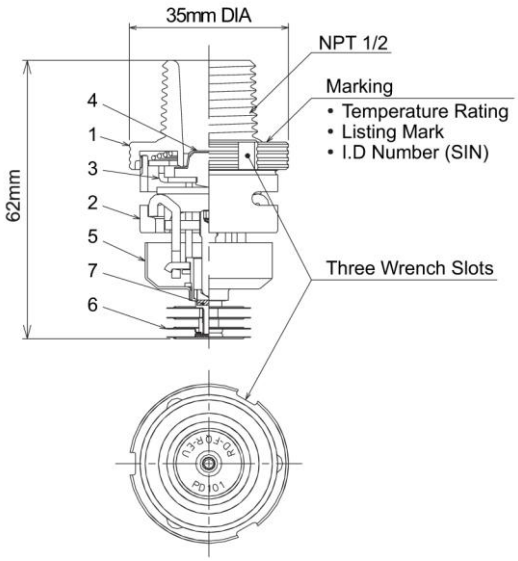

Nº	PART	MATERIAL
1	CUERPO	Bronce
2	MARCO	Bronce
3	DEFLECTOR	Acero inoxidable
4	JUNTA	Cobre
5	TAPA	Cobre
6	COLECTOR DE CALOR	Cobre
7	FUSIBLE	Metal

DESCRIPCIÓN:

Rociador automático. Certificaciones UL/FM.
Rociadores empotrado en la pared flush, decorativo y con perfil bajo.
Diseñados para ser usados en edificios comerciales.
Está comprobada su sensibilidad al calor (QR) y distribución de agua.

Detalles técnicos

Presión máx. de trabajo: 175psi (12.1 bar)
Coeficiente de descarga K: 80 (5.6)
Temperatura de servicio: 162 ºF / 72ºC - 205ºF / 96ºC
Ajuste vertical: 3/8 pulgadas (9.5 mm)
Acabados: Pintura Blanca y Cromada.

C/ Aneto, 8-F nave 2. Polígono Valdeconsejo. Tel/Fax: +34 876 26 10 57
50410 Cuarte de Huerva – Zaragoza – España
www.alreco.es