BANCO BC-016

CODE	A x B (mm)	H (mm)
BC-016	2000 x 625	730

CARACTERÍSTICAS:

Pies de **fundición dúctil**.
Acabado en **oxirón negro**.
Listones de **madera.**
Se recomienda anclarlo con **tornillos o varillas roscadas de fijación al suelo**.

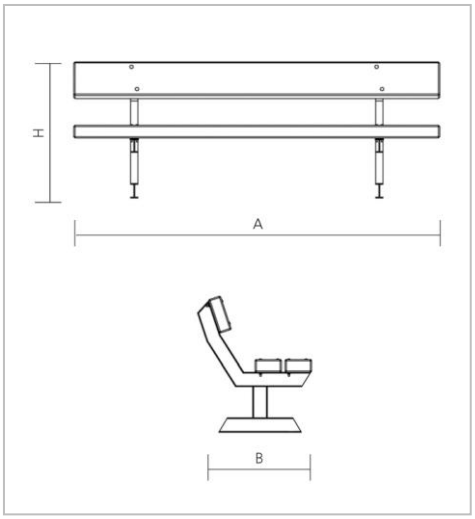

C/ Aneto, 8-F nave 2. Polígono Valdeconsejo. Tel/Fax: +34 876 26 10 57
50410 Cuarte de Huerva – Zaragoza – España
www.alreco.es